AFM 65

1620 kg 3571 lbs	Ø 30-50 cm 12-18”	75-90 cm 29-35”	20-25 t	20-25 t

AFMFOREST

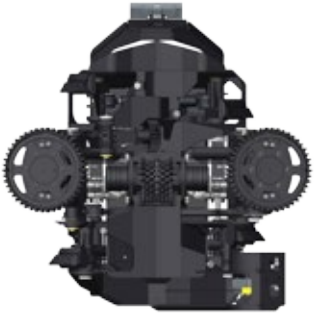

AFM 65	Métrique	Impérial
Tête d'abattage façonnage		
Ouverture couteaux sup. max,	750 mm	29,6 "
Ouverture rouleaux, max	775 mm	30,5 "
Ouverture couteaux inf. max.	850 mm	33,5 "
Largeur, max.	1785 mm	70,3 "
Hauteur, max.	1544 mm	60,8"
Diamètre d'abattage max.	860 mm	34
Couteaux d'ébranchage	2-4 pcs	2-4 pcs
Système d'avancement	4 moteurs - 4 rouleaux	
Vitesse d'avancement	0-5,5 m/s	0-18 ft/s
Puissance d'avancement	35 kN	7,9 lbf
Puissance moteur requis, min.	90 kW	120 hp
Débit d'huile requis, min.	300 l/min	79 Gl/min